HIWIN®

END EFFECTORS

末端效应器
综合型录

工业4.0 优质伙伴

INDUSTRIE 4.0 Best Partner

Electric Gripper

XEG 系列

电动夹爪

GOOD DESIGN AWARD 2017 TAIWAN EXCELLENCE 2017 CE RoHS

特色

- 全系列采用含编码器之步进马达，具有状态回报、异常警报、物件辨识等讯号输出。
- 使用微型双旋直线模组，实现高速化、高精度、高刚性、高效率与体积小之优势。
- 具备自动原点复归与夹持模型建立、即时自适应抓取与模型调整等智慧功能。
- 移动方向、行程、力量、速度等皆可设定，且操作软体具有使用历程记录之功能。
- 支援序列通讯与I/O通讯，使用上更加弹性与便利。

型号			XEG-16	XEG-32	XEG-64
夹爪规格	两侧行程(mm)		16	32	64
	夹持力量(N)		25~50	60~150	180~450
	速度(mm/s)	移动	1~60	1~80	1~100
		夹持	1~10	1~20	1~20
	重复定位精度(mm)		±0.01	±0.01	±0.02
	重量(kg)		0.4	0.7	1.9
	IP		20		

* 注1：往夹持力建议为被夹持物重量的10~20倍以上。
（如夹持后需高速移动或旋转时，更应该降低工作物重量。）

外观尺寸 / 运动范围

Model of XEG-16

◎ XEG-16 Connector

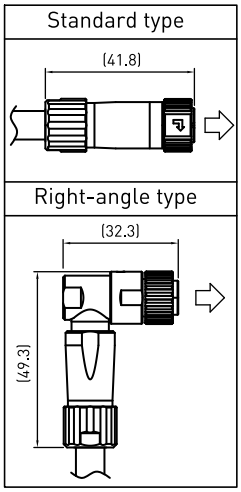

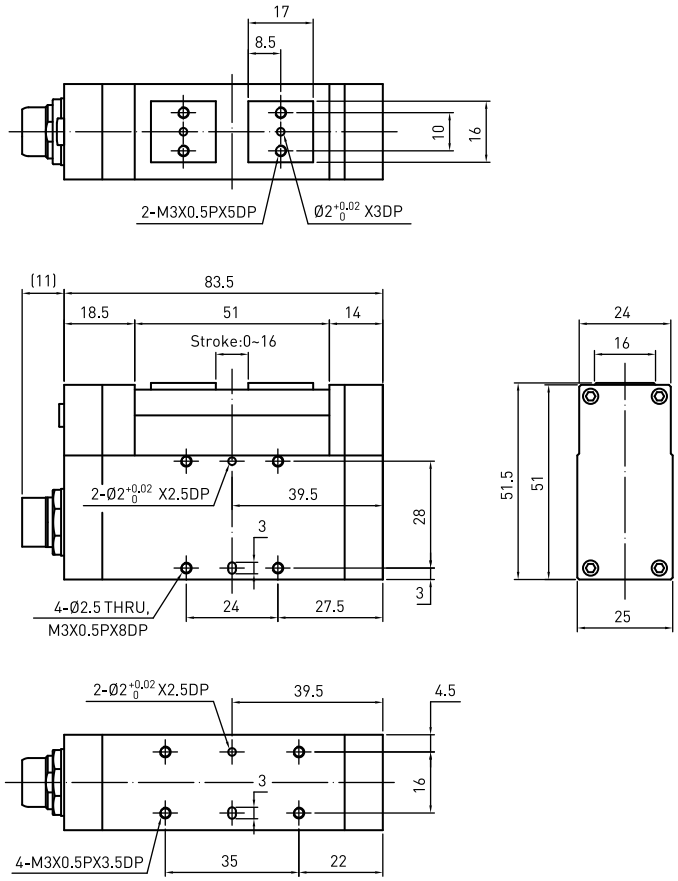

Model of XEG-32

◎ XEG-32 Connector

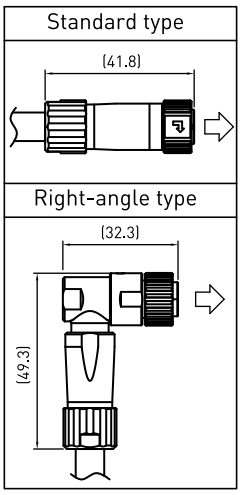

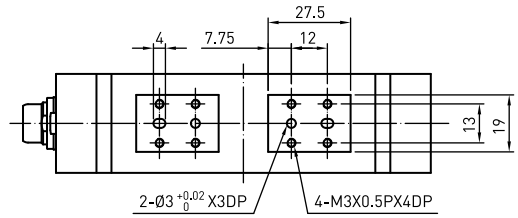

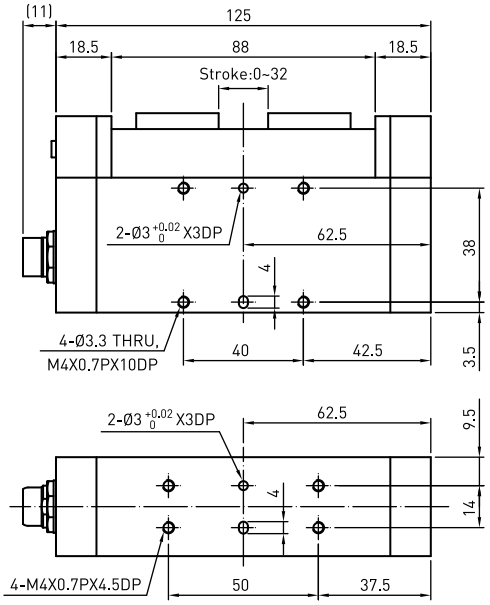

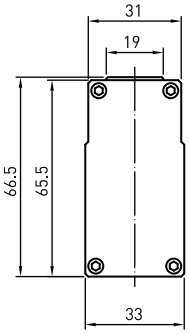

Model of XEG-64

◎ XEG-64 Connector

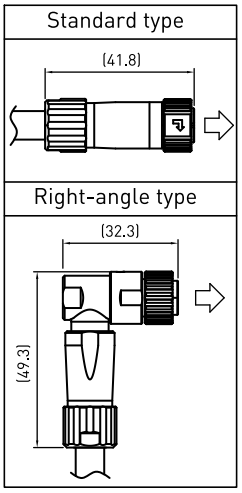

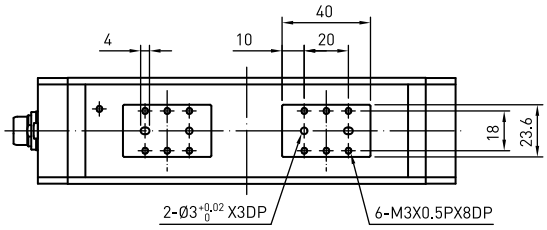

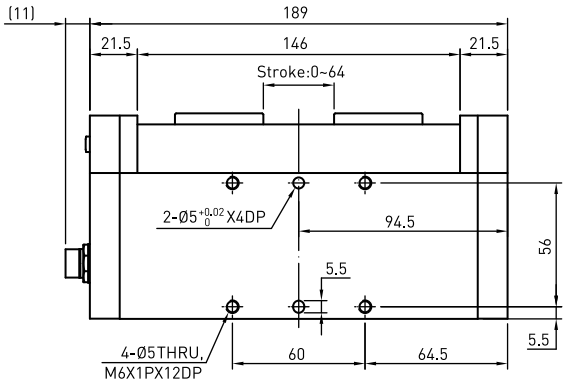

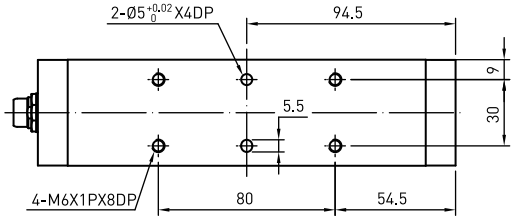

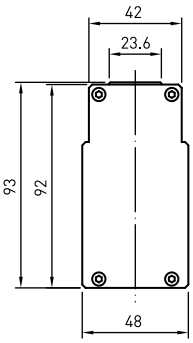

Electric Gripper Controller

XEG-C1 系列

电动夹爪控制器

GOOD DESIGN AWARD 2017 TAIWAN EXCELLENCE 2017 CE RoHS

型号			XEG-C1
控制器规格	动作组数	外部输入输出	30+1组(含原点复归)
		序列通讯	无限制
	外部输入输出	输入	5点:设定动作位置;1点:动作指令输入
		输出	6点:动作状态输出
	序列通讯		RS232
	质量(Kg)		0.15
	额定电压(V)		24
	消耗电流(A)		0.5
	IP		20

外观尺寸 / 运动范围

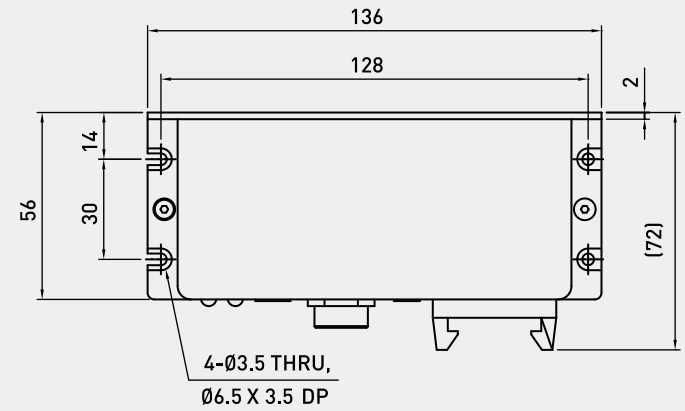

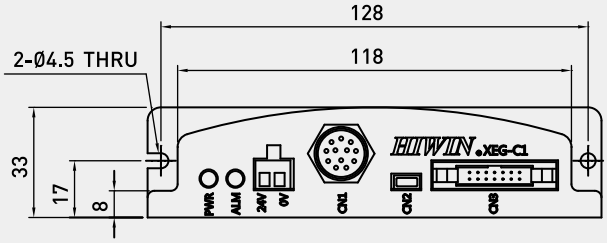

Integrated Electric Gripper

SEG 系列

整合型电动夹爪

CE RoHS

特色

- 整合型控制

  控制器嵌入于夹爪内部，且系统内建运动参数。

- 操作简易便利

  使用者仅需以I/O讯号进行控制，无需编辑程式与参数。

- SEG-04

  开关周期时间为0.26秒，适合3C产业之高速取放作业。

- SEG-24

  可按键设定高效率夹取模式，并具备即时自适应抓取与模型调整等智慧功能。

型号			SEG-04	SEG-24
夹爪规格	单爪行程(mm)		2	12
	夹持力量(N)		8	35
	速度(mm/s)	移动	-	45
		夹持	45	15
	重复定位精度(mm)		±0.1	±0.1
	产品重量(kg)		0.2	0.7
	额定电压(V)		24	24
	消耗电流(A)		0.5	0.5
	IP		40	20

* 注1：往夹持力建议为被夹持物重量的10~20倍以上。

（如夹持后需高速移动或旋转时，更应该降低工作物重量。）

Model of SEG-04

Connector Cable:

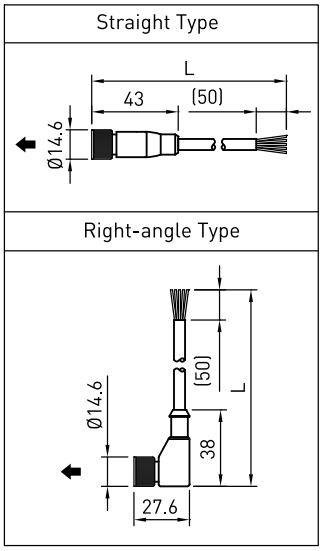

No.	Dimensioning
①	Ø3 $^{+0.02}_{0}$ x2DP
②	M3x0.5Px3DP
③	M4x0.7Px6DP, Ø3.3 THRU

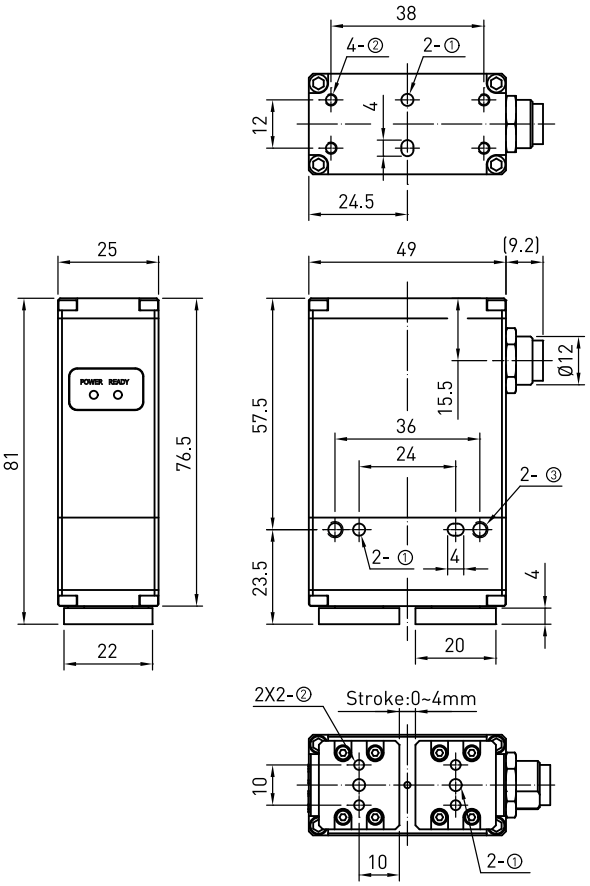

Model of SEG-24

Connector Cable:

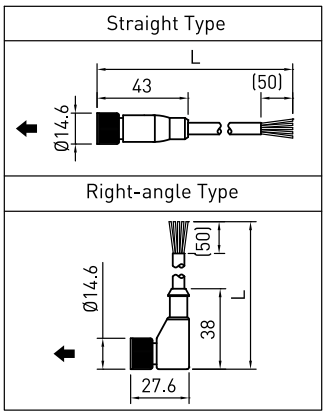

No.	Dimensioning
①	Ø3 $^{+0.02}_{0}$ X2DP
②	M3X0.5PX3DP
③	M3X0.5PX8DP
④	Ø5 $^{+0.02}_{0}$ X2DP

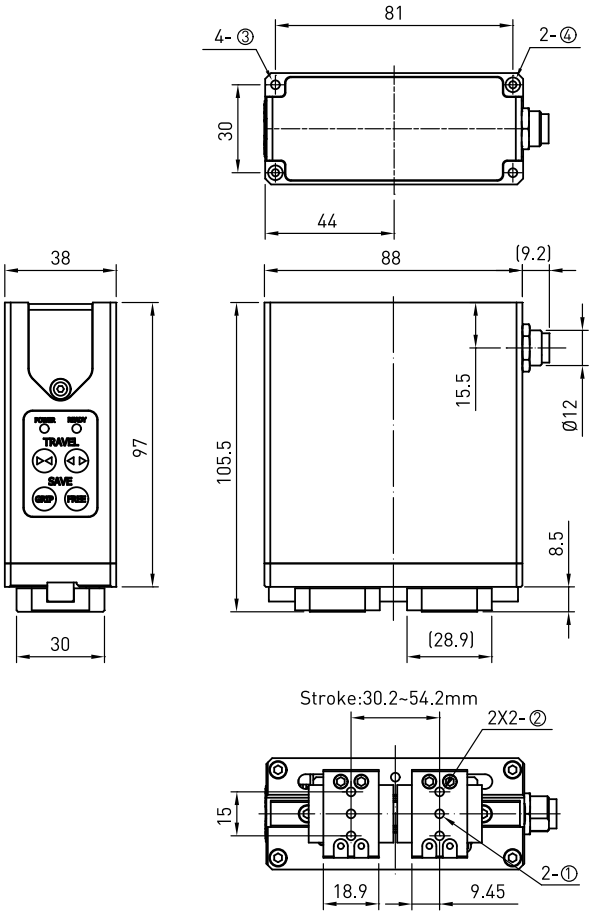

Integrated Electric Gripper

STG 系列

整合型电动夹爪

CE RoHS

特色

- 整合型控制

  控制器嵌入于夹爪内部，且系统内建运动参数。

- 操作简易便利

  使用者仅需以I/O讯号进行控制，无需编辑程式与参数。

型号		STG-16
夹爪规格	单爪行程(mm)	8
	夹持力量(N)	30
	夹持速度(mm/s)	30
	重复夹持精度(mm)	±0.1
	产品重量(kg)	0.7
	额定电压(V)	24
	消耗电流(A)	0.5
	IP	40

* 注1：往夹持力建议为被夹持物重量的10~20倍以上。

（如夹持后需高速移动或旋转时，更应该降低工作物重量。）

外观尺寸 / 运动范围

Connector Cable:

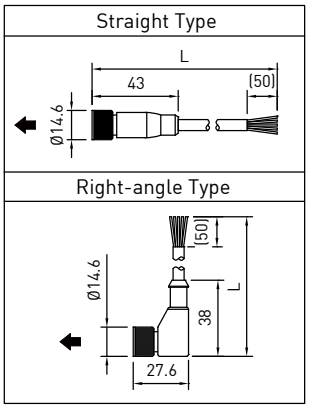

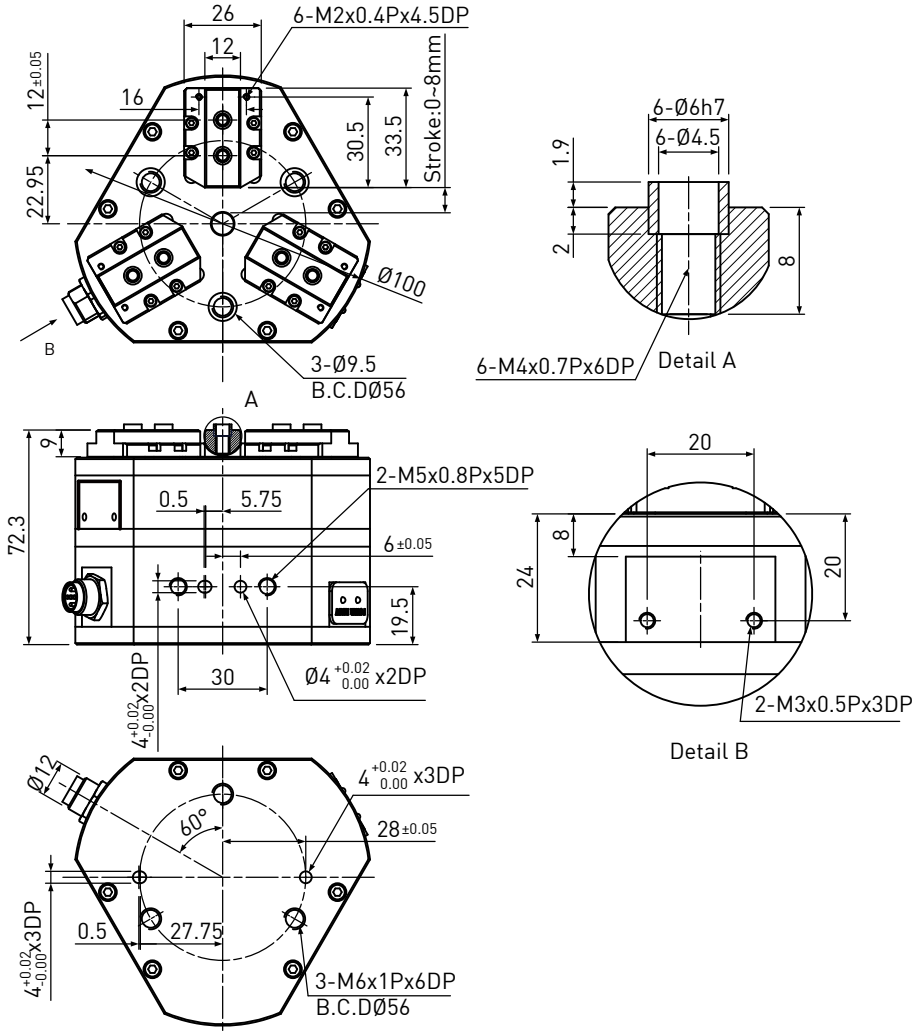

Electric Rotary Joint

ERJ 系列

电路旋转接头

RoHS

特色

- 紧密设计

  12电子通路传输。紧密极低高度及回转半径，影响机台负载最小。

- 简易组装

  内藏式螺丝，不需设计或组装转接板。旋转式电路连接器，快速组装且防止松脱。

- 国际标准介面

  标准前端与末端法兰介面：ISO9409-1-31.5。方便适用各型机器手臂与末端效应器。

型号		ERJ-30
规格	旋转角度	无限旋转
	最大轴向力(N)	50
	最大负载扭矩(N-m)	6
	最大轉速(RPM)	150
	最大转速(kg)	0.6
	电路导通数	12
	电路传输	24V/2A
	IP	54

外观尺寸 / 运动范围

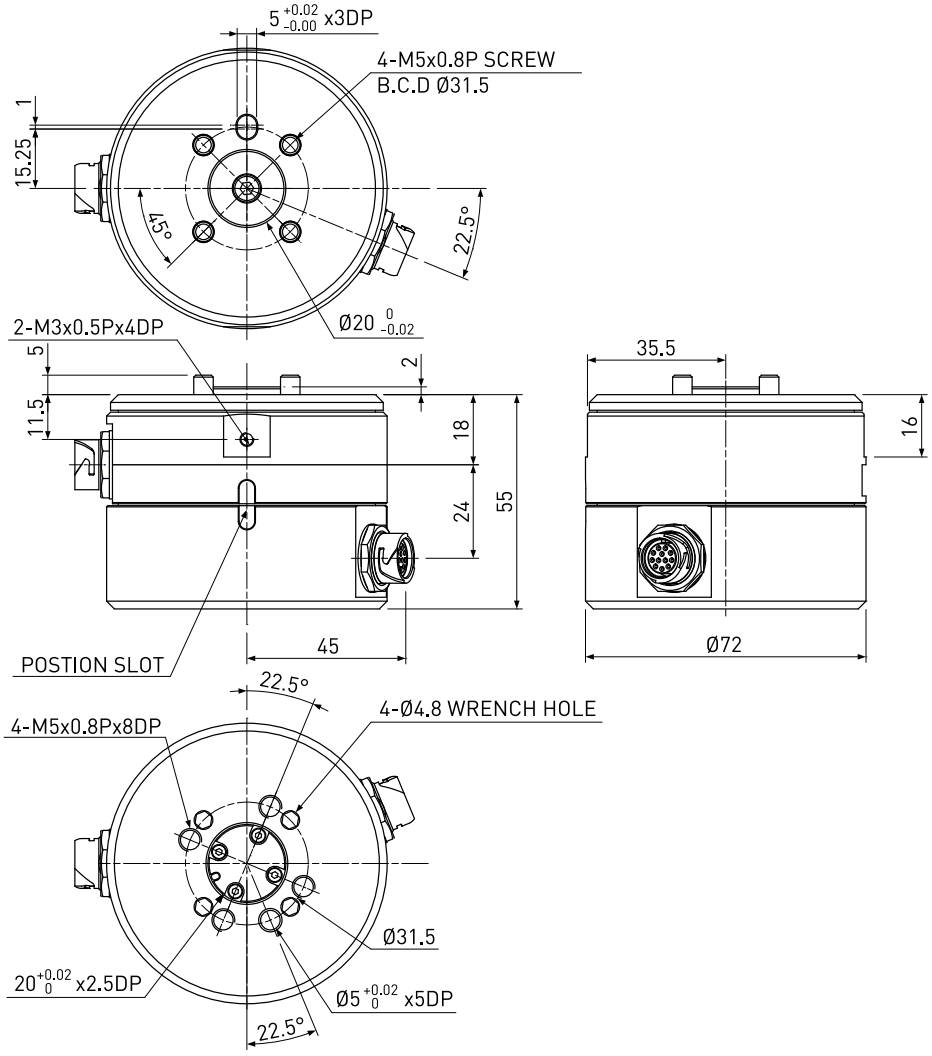

全球子公司/研发中心

德国 欧芬堡
HIWIN GmbH
OFFENBURG, GERMANY
www.hiwin.de
www.hiwin.eu

意大利 米兰
HIWIN Srl
BRUGHERIO, ITALY
www.hiwin.it

新加坡
HIWIN SINGAPORE
SINGAPORE
www.hiwin.sg

日本 神户・东京・名古屋・长野・东北・静冈・北陆・广岛・福冈・熊本
HIWIN JAPAN
KOBE・TOKYO・NAGOYA・NAGANO・TOHOKU・SHIZUOKA・HOKURIKU・HIROSHIMA・FUKUOKA・KUMAMOTO, JAPAN
www.hiwin.co.jp

瑞士 优纳
HIWIN Schweiz GmbH
JONA, SWITZERLAND
www.hiwin.ch

韩国 水原・马山
HIWIN KOREA
SUWON・MASAN, KOREA
www.hiwin.kr

美国 芝加哥
HIWIN USA
CHICAGO, U.S.A.
www.hiwin.com

捷克 布尔诺
HIWIN s.r.o.
BRNO, CZECH REPUBLIC
www.hiwin.cz

以色列 海法
Mega-Fabs Motion Systems, Ltd.
HAIFA, ISRAEL
www.mega-fabs.com

- HIWIN为上银科技的注册商标，请勿购买来路不明之仿冒品以维护您的权益。
- 本型录所载规格、照片有时会与实际产品有所差异，包括因为改良而导致外观或规格等发生变化的情况。
- 凡受”贸易法”等法规限制之相关技术与产品，HIWIN将不会违规擅自出售。若要出口HIWIN受法律规范限制出口的产品，应根据相关法律向主管机关申请出口许可，并不得供作生产或发展核子、生化、飞弹等军事武器之用。
- HIWIN产品专利清单查询网址：http://www.hiwin.tw/Products/Products_patents.aspx

HIWIN® 上银®

中国子公司

上銀科技（中国）有限公司
HIWIN TECHNOLOGIES (CHINA) CORP.
江苏省苏州市苏州工业园区夏庄路2号
Tel : (0512) 8068-5599
Fax: (0512) 8068-9858
www.hiwin.cn
business@hiwin.cn

全球营运总部

上銀科技股份有限公司
HIWIN TECHNOLOGIES CORP.
www.hiwin.tw
business@hiwin.tw

大銀微系統股份有限公司
HIWIN MIKROSYSTEM CORP.
www.hiwinmikro.tw
business@hiwinmikro.tw

本型录的内容规格若有变更，恕不另行通知。

Copyright © HIWIN Technologies Corp.

©2018 FORM C98DS04-1811 (PRINTED IN TAIWAN)